SCHMIDT
control instruments

Vorrichtung für Durchstichtests am Deckel eines Injektionsfläschchens MED-LFA-20N

MED-LFA-20N-MS

MED-LFA-20N-FS

MED-LFA-20N-ML

MED-VH-5N

Eigenschaften

- Zur Befestigung des Nadelansatzes am Kraftmesser, erhältlich im 3 Varianten für verschieden Luer-Ansätze.
- Für Messungen nach verschiedenen Normen geeignet.

Hans Schmidt & Co GmbH
Postfach 1154
84464 Waldkraiburg Germany

Telefon: int. + 49 / (0)8638 / 9410-0
Fax: int. + 49 / (0)8638 / 4825

e-mail: info@hans-schmidt.com
Internet: http://www.hans-schmidt.com

Anwendungen

MED-LFA-20N series	ISO 8871-5:2016 - Elastomere Teile für Parenteralia und für Geräte zur pharmazeutischen Verwendung - Teil 5: Funktionelle Anforderungen und Prüfung
	ISO 7864-2016 - Sterile Injektionskanülen für den Einmalgebrauch - Anforderungen und Prüfverfahren
MED-VH-5N	ISO 8871-5:2016 - Elastomere Teile für Parenteralia und für Geräte zur pharmazeutischen Verwendung - Teil 5: Funktionelle Anforderungen und Prüfung

Hinweis
- Beim Einsatz auf einem Prüfstand erhält man gleichbleibende Messbedingungen.
- Technische Änderungen vorbehalten.

Technische Daten

Typ	MED-LFA-20N-MS	MED-LFA-20N-FS	MED-LFA-20N-ML	MED-VH-5N
Ausführung	Luer-Slip Adapter (männlich)	Luer-Slip Adapter (weiblich)	Luer-Lock Adapter (männlich)	Vial holder for test stand
Kapazität	20 N			5 N*
Befestigungs-schraube	M6			-
Gewicht	Approx. 15 g			Approx. 220 g
Bestandteile	Adapter und Anschluss OP-LFA-01	Adapter und Anschluss OP-LFA-02	Adapter und Anschluss OP-LFA-03	-

*Die Kraft, die beim Herausziehen der Nadel auf die Klemme wirkt, kann 5 N nicht überschreiten..
**Anschlüsse sind seperat erhältlich

Ersatzanschluss

Typ	OP-LFA-01	OP-LFA-02	OP-LFA-03
Ausführung	Luer-Slip Adapter (männlich)	Luer-Slip Adapter (weiblich)	Luer-Lock Adapter (männlich)
Bild			

Technische Zeichnung

MED-LFA-20N-MS

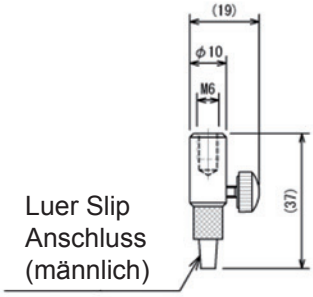

MED-LFA-20N-FS

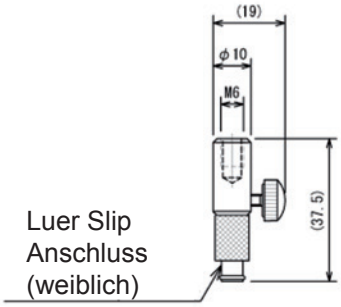

MED-LFA-20N-ML

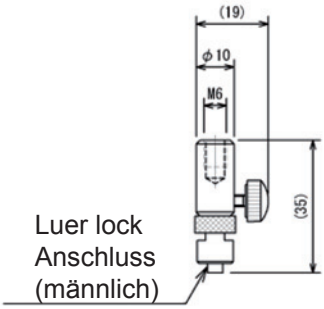

MED-VH-5N

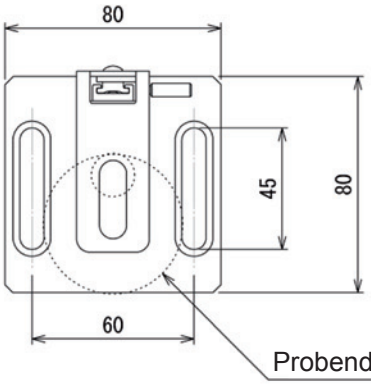

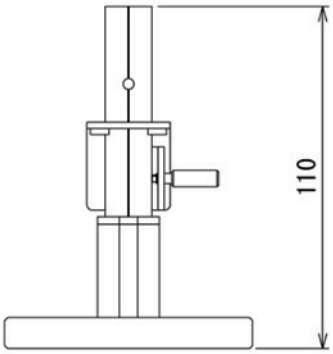

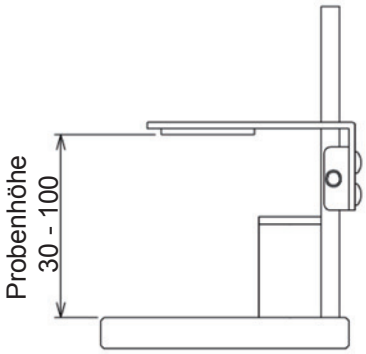

unit: mm