SCHMIDT
control instruments

Befestigungsgurt FBO-CFX

Geeignet für Funktionsprüfungen bei Proben

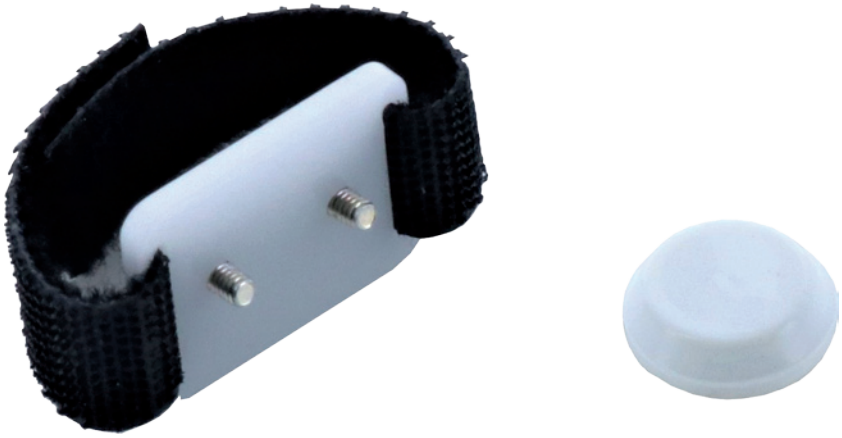

Besonderheiten

- Spezieller Gurt für die Befestigung der Lastzelle CFX an einem Finger oder einer Werkzeugkante.
- 2 Bänder (9 cm und 25 cm Länge) und ein Urethan-Puffer sind im Lieferumfang enthalten
- Geeignet zum Messen der Kraft, die benötigt wird um eine Probe zu Bedienen.
- Flexibel einsetzbar für die Prüfung von Proben mit ungewöhnlichen Formen oder in beengten Räumen

Hans Schmidt & Co GmbH
Postfach 1154
84464 Waldkraiburg Germany

Telefon: int. + 49 / (0)8638 / 9410-0
Fax: int. + 49 / (0)8638 / 4825

e-mail: info@hans-schmidt.com
Internet: http://www.hans-schmidt.com

Anwendungen

Hinweis

- Nicht für alle Materialien und Formen geeignet.
- Technische Änderungen vorbehalten.

Technische Daten

Typ	FBO-CFX
Kapazität	200 N
Gewicht	5 g
Gurtlänge*	9 und 25 cm

*Ein längerer Gurt ist auf Anfrage erhältlich.
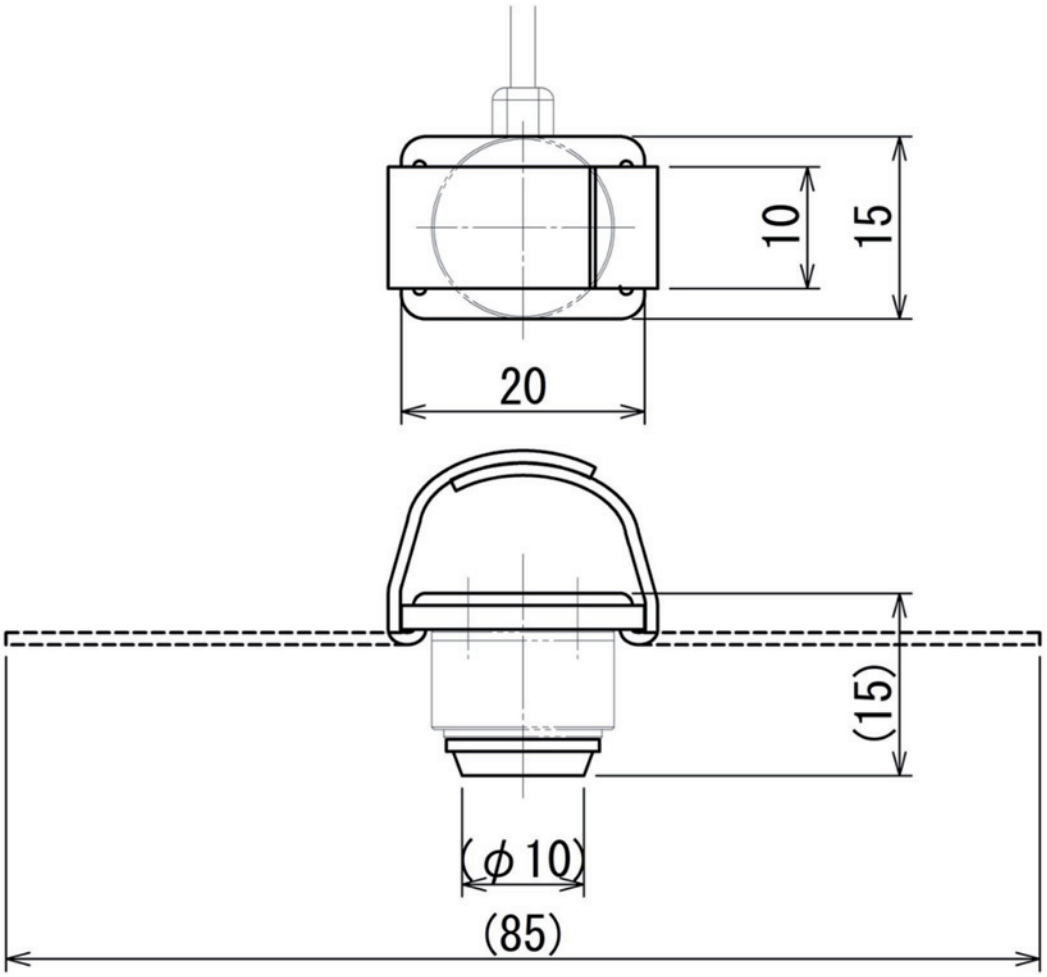
Technische Zeichnung