SCHMIDT
control instruments

Vorrichtung für Biegeversuche CBJ-200N

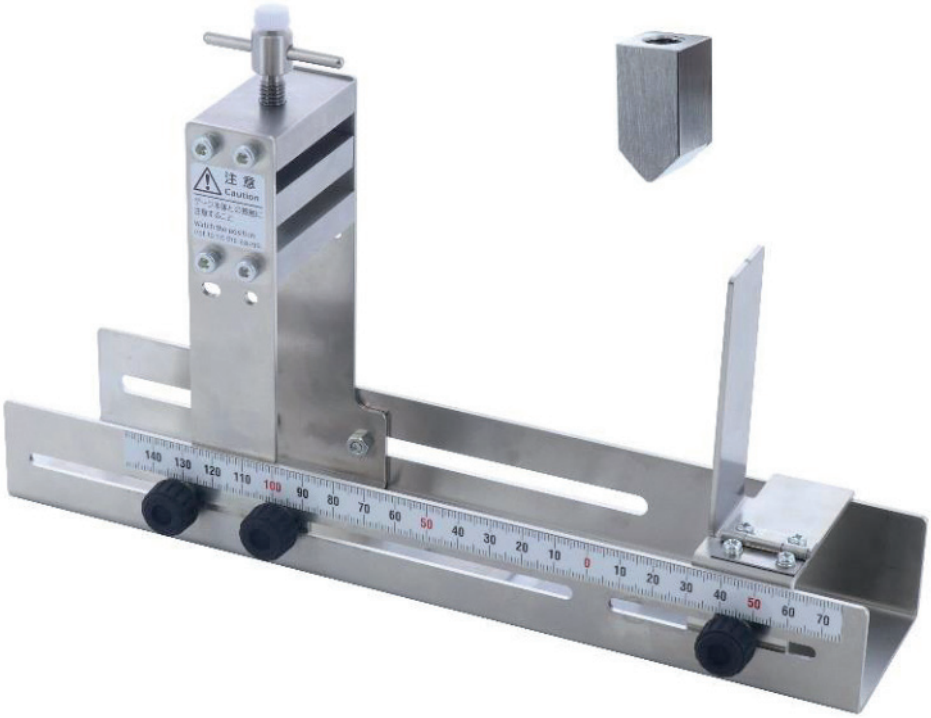

CBJ-200N

Eigenschaften

- Ideal für freitragende Biegeprüfungen an Proben wie Besteck, Wattestäbchen, Zahnbürsten, Nadeln usw.
- Einfache Einstellung des Druckpunktes an der Probe entsprechend der Skala
- Das Ausrichten der Probe mithilfe der Einstellplatte ermöglicht Messungen zu gleichen Konditionen.

Hans Schmidt & Co GmbH
Postfach 1154
84464 Waldkraiburg Germany

Telefon: int. + 49 / (0)8638 / 9410-0
Fax: int. + 49 / (0)8638 / 4825

e-mail: info@hans-schmidt.com
Internet: http://www.hans-schmidt.com

Anwendungen

Hinweis

- Technische Änderungen vorbehalten.
- Nicht für alle Materialien und Formen geeignet.

Technische Daten

Typ	CBJ-200N
Kapazität	200 N
Max. Probenbreite	50 mm
Max. Probenstärke	25 mm
Abstand vom Hebelpunkt zum Belastungspunkt*	10 - 150 mm
Radius der Messkopfspitze	R1
Gewicht**	Messkopf + Verlängerung: ca. 45 g Unterteil: ca. 1065 g
Befestigungsschraube	M6

Für eine genaue Messung muss der Biegewinkel beim Test 45 Grad oder weniger betragen.
Bei Messungen mit dem Velängerungsschaft muss ein Krafmesser mit mindestens 20 N Kapazität benutzt werden.

* Ist der Abstand zwischen Hebelpunkt und Belastungspunkt weniger als 40 mm muss der Verlängerungsschaft bei der Messung verwendet werden.

**Das Gewicht der Klemme liegt als zusätzliche Kraft am Kraftmesser und muss bei der Auswahl des Messbereiches berücksichtigt werden.
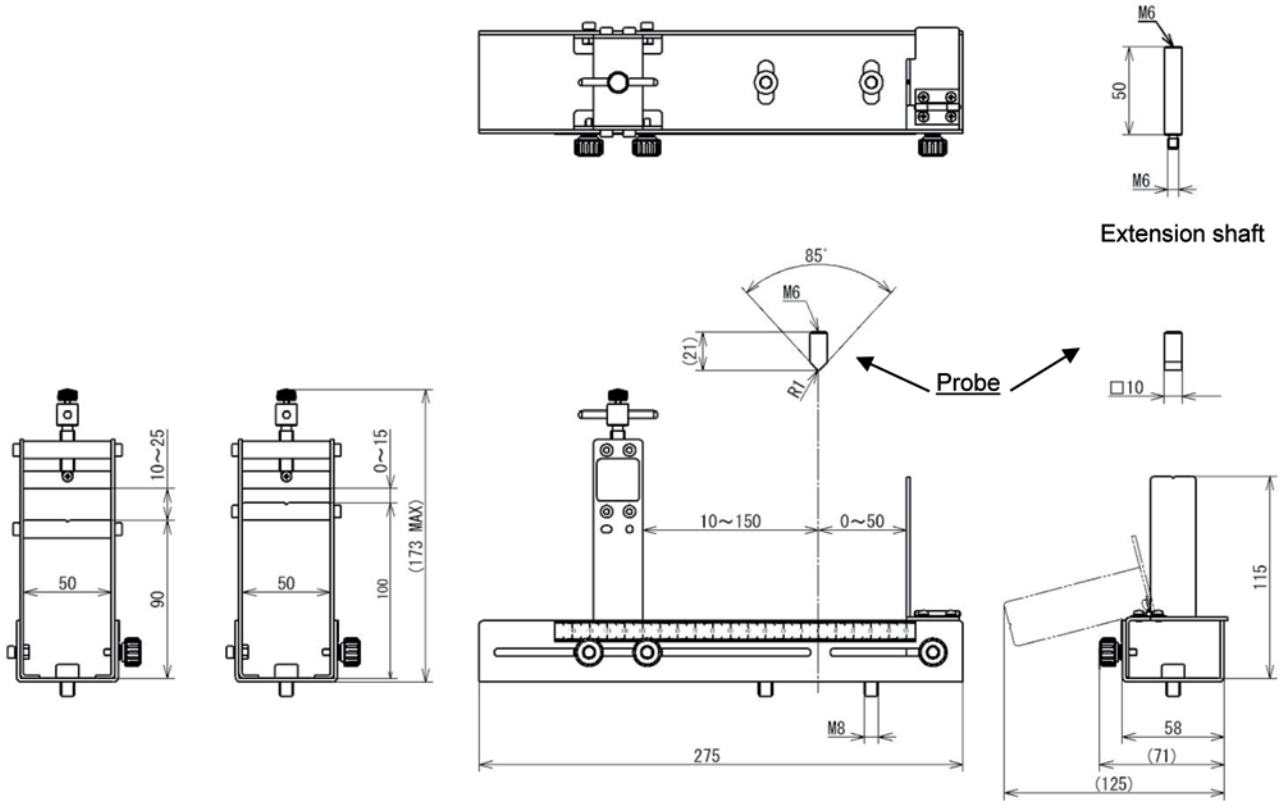
Technische Zeichnung