SCHMIDT
control instruments

Vorrichtung für Druckkrafttests TKS (Tisch & Dorn)

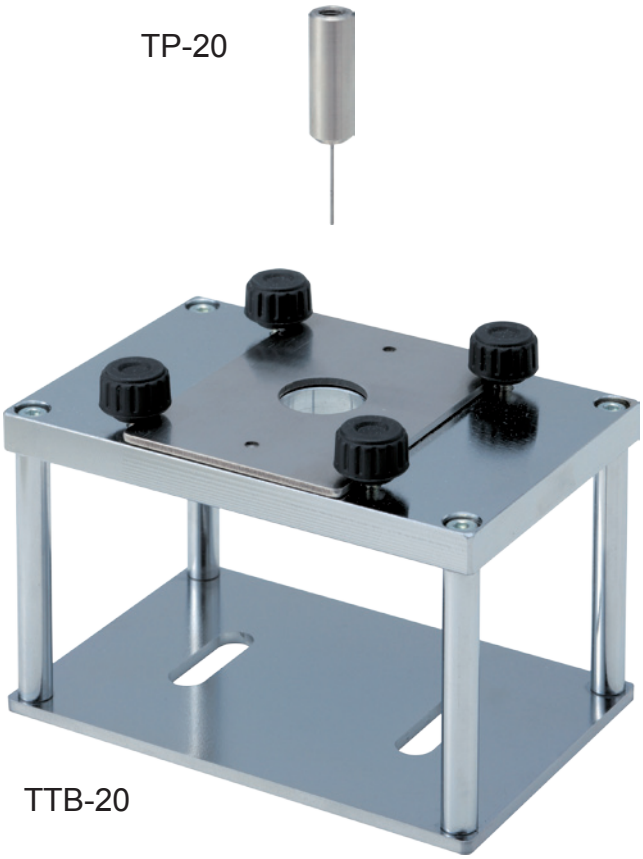

TKS-250N

TKS-20N

Hans Schmidt & Co GmbH
Postfach 1154
84464 Waldkraiburg Germany

Telefon: int. + 49 / (0)8638 / 9410-0
Fax: int. + 49 / (0)8638 / 4825

e-mail: info@hans-schmidt.com
Internet: http://www.hans-schmidt.com

Anwendungen

- Entwickelt für Durchstoßfestigkeitsprüfungen bei dünnen Proben wie Folien, PET Flaschen und Aluminium usw.
- In Kombination mit einem Kraftmesser Modellreihe ZT, einem Prüfstand Modellreihe MX2 und dem Kabel CB-528 können Messungen nach JIS Z1707:2019 durchgeführt werden.

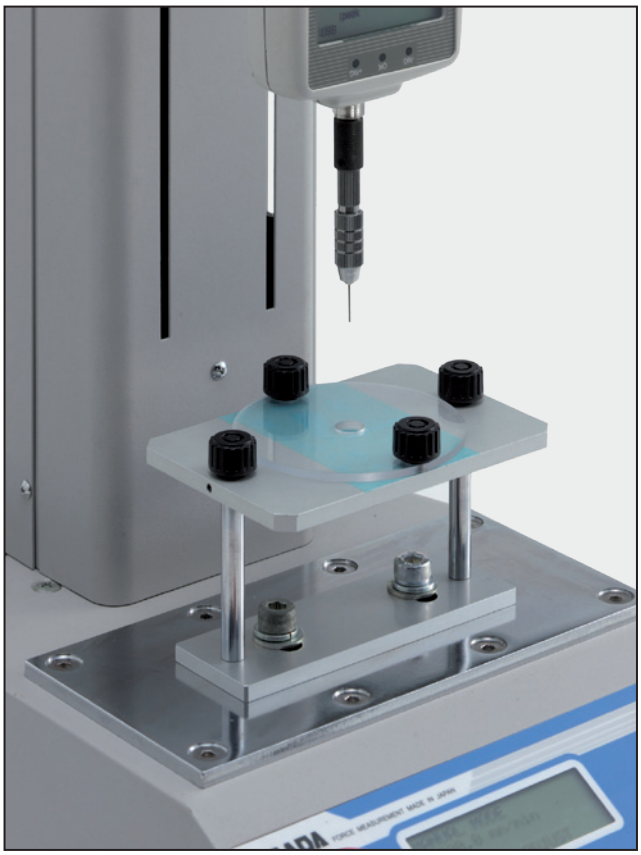

Hinweis

- Technische Änderungen vorbehalten.
- Alle Komponenten sind nur für Druckkrafttests geeignet.
- Kraftmesser und Prüfstand sind nicht im Lieferumfang enthalten, werden aber zum durchführen der Tests empfohlen.
- Nicht für alle Materialien und Formen geeignet.

SCHMIDT
control instruments

Technische Daten

Typ	TKS-20N	TKS-250N
Kapazität	20 N	250 N
Tisch	TTB-10	TTB-20
Durchmesser der Öffnung*	Ø 10 mm	Ø 20 mm
Gewicht	ca. 500 g	ca. 1050 g
Sample size	20 x 20 bis 60 x 60 mm	40 x 40 bis 55 x 55 mm
Dorn	TP-10	TP-20
Durchmesser	1 mm	
Spitze	SR 0.5	
Material	V2A	Stahl
Gewicht	ca. 0.2 g	ca. 16 g
Lieferumfang	3 Stück	1 Stück
Aufnahme Dorn	STP-001	-
Durchmesser	bis 3.2 mm	-
Gewicht	ca. 22 g	-
Befestigungsgewinde (Dorn/Aufnahme Dorn)	M6	

* Auf Anfrage ist der Tisch mit anderen Öffnungsdurchmessern erhältlich

Technische Zeichnung

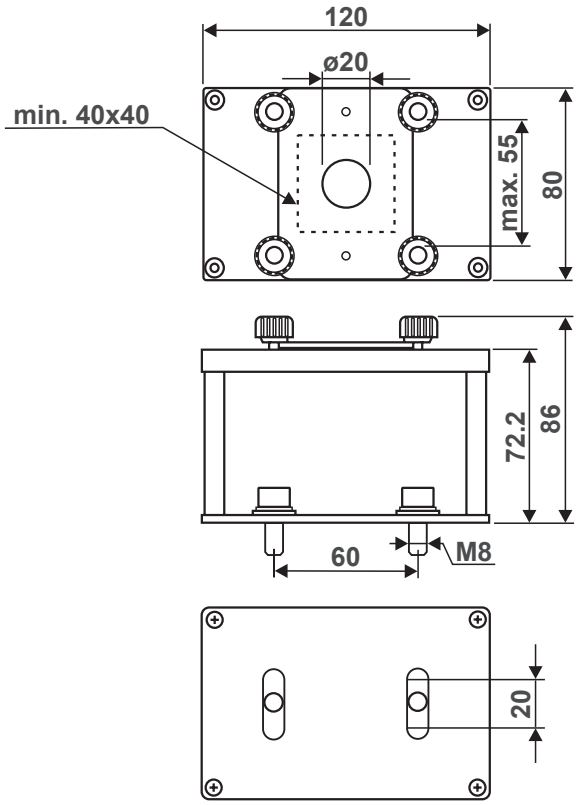

TTB-20

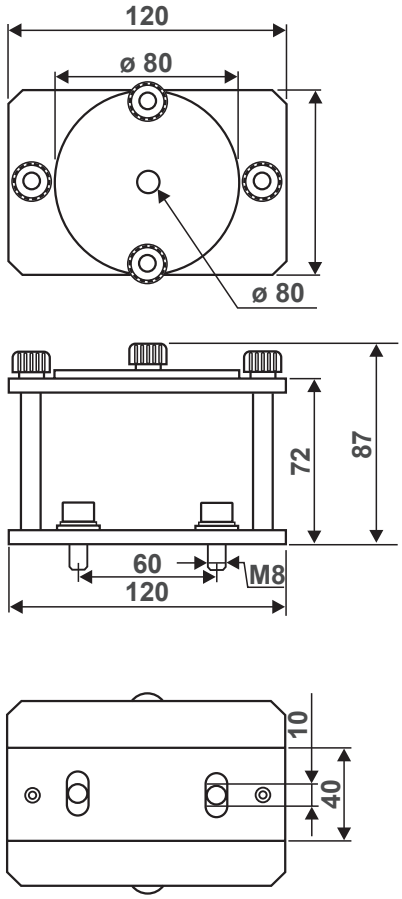

TTB-10

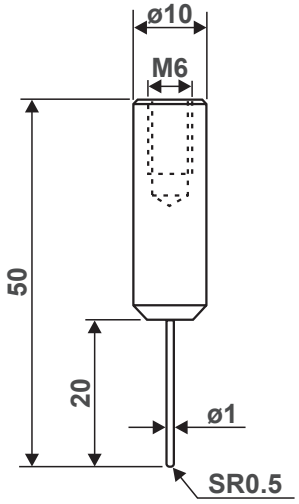

TTB-20

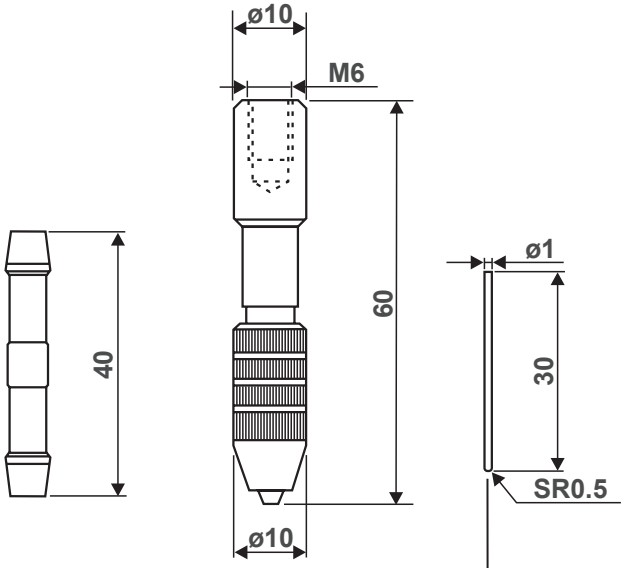

TTB-10

Typ	Beschreibung
STP-001	Satz mit 3 Stück