SCHMIDT
control instruments

Kleine Klemmen SC-3 und SC-8

SC-3

SC-8

Eigenschaften

- Geeignet zum Greifen von kleinen und dünnen Proben bei beengten Platzverhältnissen.
- Leichte Klemme zum Messen von kleinen Kräften.

Hans Schmidt & Co GmbH
Postfach 1154
84464 Waldkraiburg Germany

Telefon: int. + 49 / (0)8638 / 9410-0
Fax: int. + 49 / (0)8638 / 4825

e-mail: info@hans-schmidt.com
Internet: http://www.hans-schmidt.com

Anwendungen

- Am Kraftmesser befestigt eignet sich die kleine Klemme für Zugkrafttests bei einer Vielzahl von Proben.

Hinweis

- Nicht für alle Materialien und Formen geeignet.
- Beim Einsatz auf einem Prüfstand erhält man gleichbleibende Messbedingungen.
- Technische Änderungen vorbehalten.

SCHMIDT
control instruments

Technische Daten

	SC-3	SC-8
Klemmbreite	3 mm	8 mm
Klemmbereich	max. 1 mm	
Kapazität	100 N	150 N
Befestigungsschraube	M6	
Material	Stahl	
Gewicht	ca. 21 g	ca. 21 g

*Das Gewicht der Klemme liegt als zusätzliche Kraft am Kraftmesser an und muss bei der Auswahl des Messbereiches berücksichtigt werden.

Technische Zeichnung

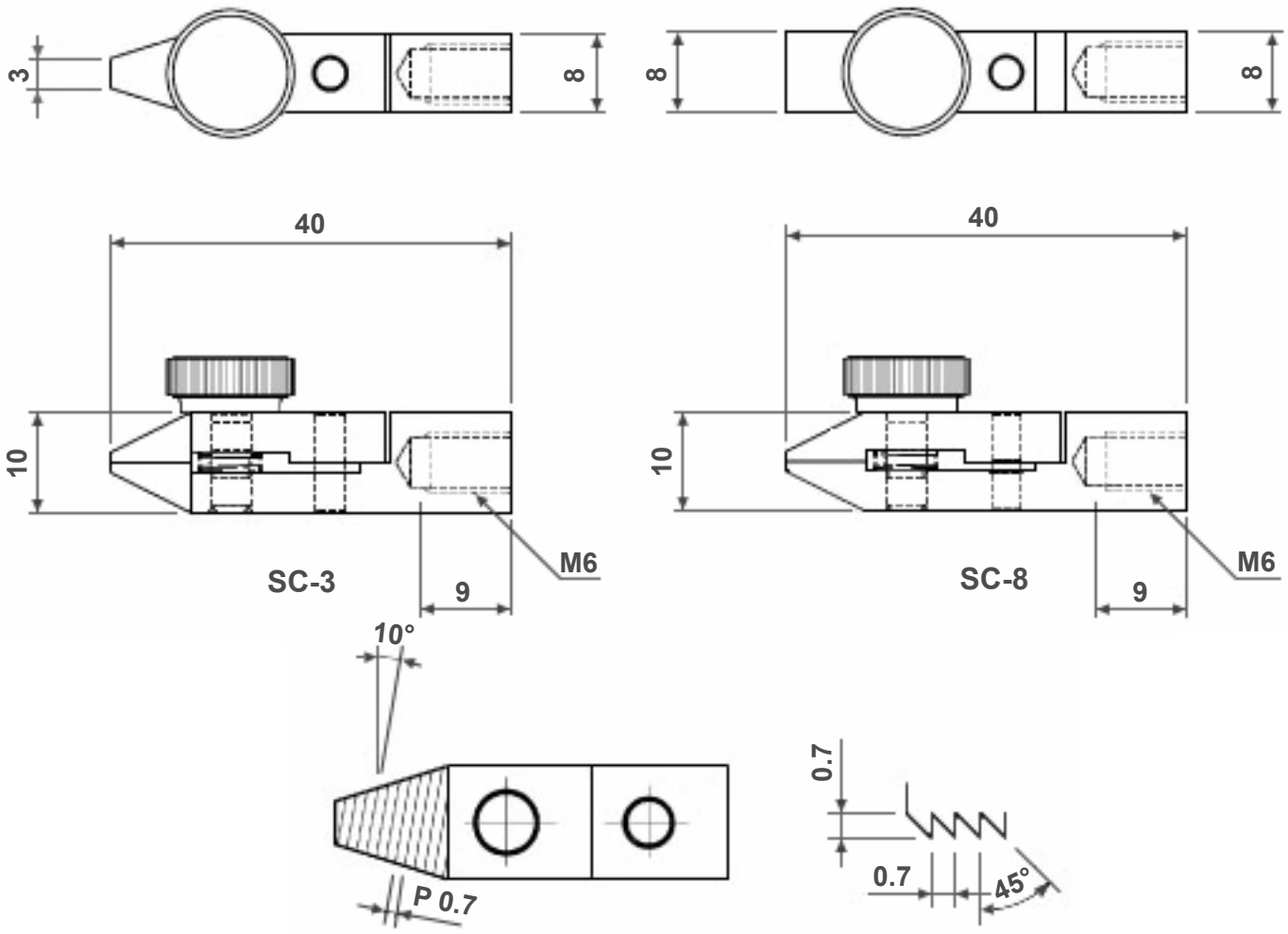

Detailansicht Verzahnung