SCHMIDT
control instruments

Vorrichtung für Klebekraftversuche bei Kanülen MED-NPT-200N

Zum Ermitteln der Kraft, die benötigt wird, um eine Kanüle aus dem Luer-Ansatz zu ziehen

MED-IPT-200N

Eigenschaften

- Geeignet für Kanülendurchmesser von 0.3 - 2.0 mm

Hans Schmidt & Co GmbH
Postfach 1154
84464 Waldkraiburg Germany

Telefon: int. + 49 / (0)8638 / 9410-0
Fax: int. + 49 / (0)8638 / 4825

e-mail: info@hans-schmidt.com
Internet: http://www.hans-schmidt.com

Anwendungen

- JIS T 3209:2011 - Sterile Injektionsnadeln
- JIS T 3220:2011 - Sterile Nadeln für die Blutentnahme
- JIS T 3221:2011 - Einweg-Nadel für Infusionsanschluss
- JIS T 3222:2011 - Sterile geflügelte intravenöse Vorrichtungen
- JIS T 3223:2016 - Sterile, single-use intravascular catheters over-needle peripheral catheters
- JIS T 3228:2018 - Biopsienadeln für den einmaligen Gebrauch
- JIS T 3229:2011 - Einweg-Punktionsnadel für innere Organe und Bauchhöhle
- ISO 7864:2016 - Sterile Injektionskanülen für den Einmalgebrauch - Anforderungen und Prüfverfahren
- ISO 10555-5:2013 - Intravaskuläre Katheter - Sterile Katheter zur einmaligen Verwendung - Teil 5: Periphere Katheter mit innen liegender Kanüle
- ISO 11608-2:2012 - Kanülenbasierte Injektionssysteme zur medizinischen Verwendung - Anforderungen und Prüfverfahren - Teil 2: Kanülen mit beidseitigem Anschliff

Hinweis

- Nicht für alle Materialien und Formen geeignet.
- Beim Einsatz auf einem Prüfstand erhält man gleichbleibende Messbedingungen.
- Technische Änderungen vorbehalten.

SCHMIDT
control instruments

Technische Daten

Typ	MED-NPT-200N
Kapazität	200 N
Kanülendurchmesser	0.3 - 2.0 mm
Kanülenlänge	min. 10 mm
Gewicht	ca. 210 g
Befestigungsgewinde	M6
Zubehör	Adapter EJ6-1000N
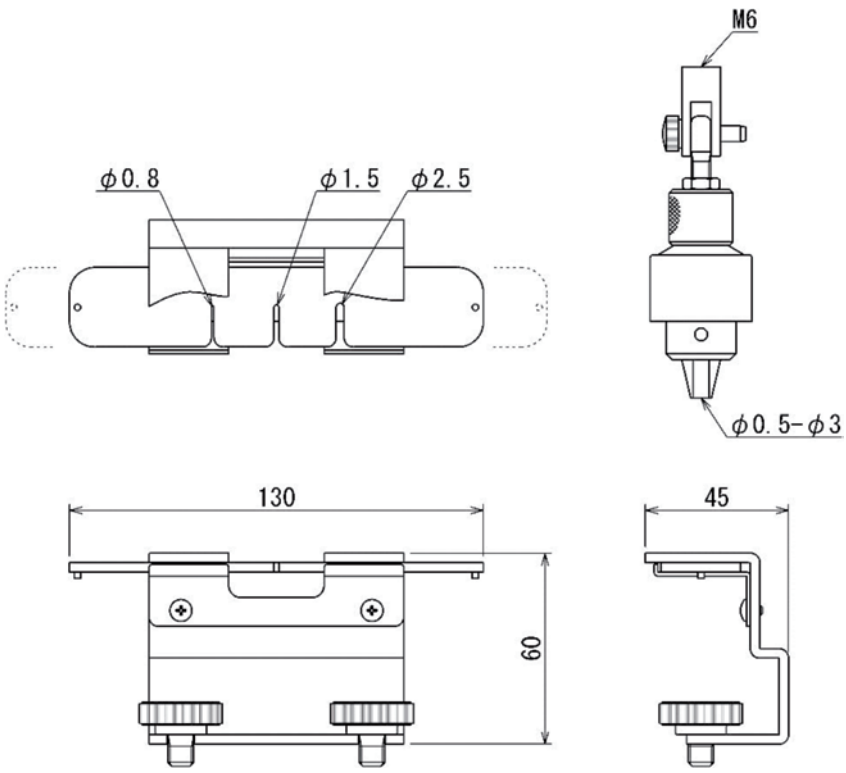
Technische Zeichnung