SCHMIDT
control instruments

Selbstzentrierender Schraubstock GTW-2500N

Eine Probe wird immer in der Mitte des Schraubstockes festgehalten, da sich die Backen mittig öffnen und schließen.

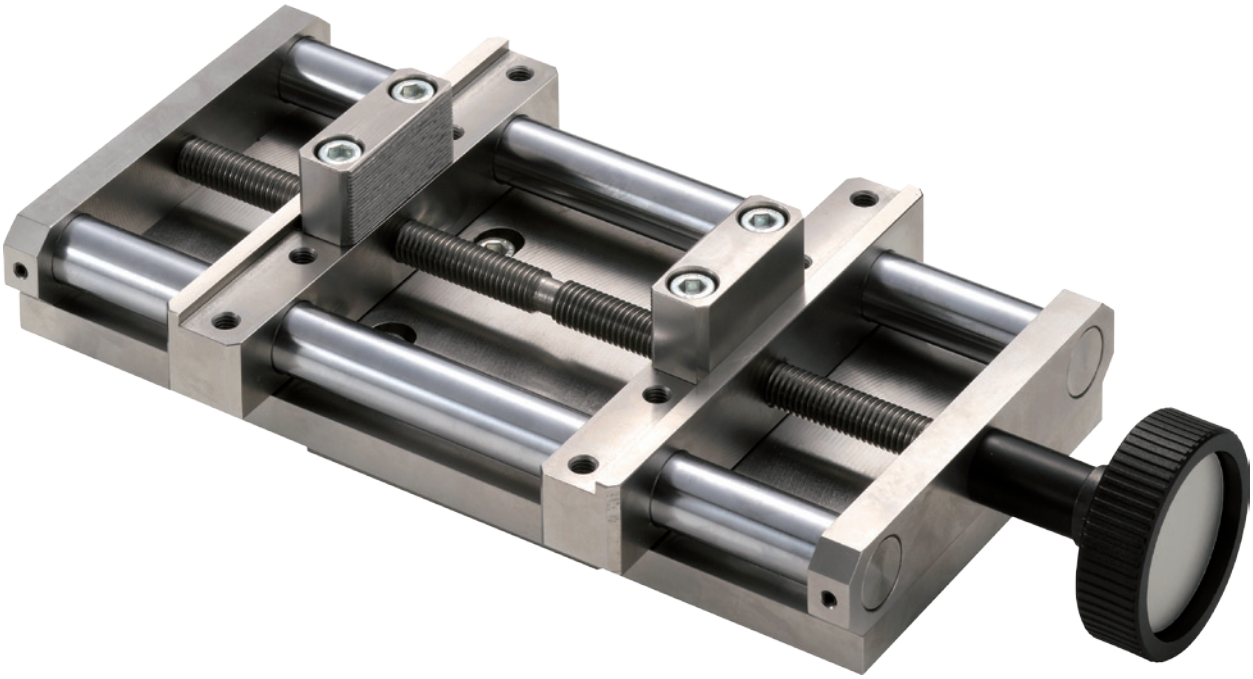

Eigenschaften

- Der Schraubstock ist zur Montage auf einem vertikalen Prüfstand konzipiert.
- Die Probe wird automatisch in der Mitte des Schraubstockes fixiert.
- Da der Schraubstock aus Edelstahl gefertigt wurde, ist ein Befestigen von magnetische Proben problemlos möglich.
- Die Klemmbacken verfügen über eine glatte und eine geraute Seite (Kundenspezifische Klemmbacken sind auf Anfrage erhältlich).
- Es können bis zu 6 Klemmbacken montiert werden.

Hinweis

- Nicht für alle Materialien und Formen geeignet.
- Technische Änderungen vorbehalten.

Hans Schmidt & Co GmbH
Postfach 1154
84464 Waldkraiburg Germany

Telefon: int. + 49 / (0)8638 / 9410-0
Fax: int. + 49 / (0)8638 / 4825

e-mail: info@hans-schmidt.com
Internet: http://www.hans-schmidt.com

SCHMIDT
control instruments

Anwendungen

Hans Schmidt & Co GmbH
Postfach 1154
84464 Waldkraiburg Germany

Telefon: int. + 49 / (0)8638 / 9410-0
Fax: int. + 49 / (0)8638 / 4825

e-mail: info@hans-schmidt.com
Internet: http://www.hans-schmidt.com

SCHMIDT
control instruments

Technische Daten

Kapazität	2500 N
Max. Klemmbreite	126 mm
Öffnungsweite	160 mm
Gewicht	ca. 4.2 kg
Material	V2A
Zubehör	2 Klemmbacken
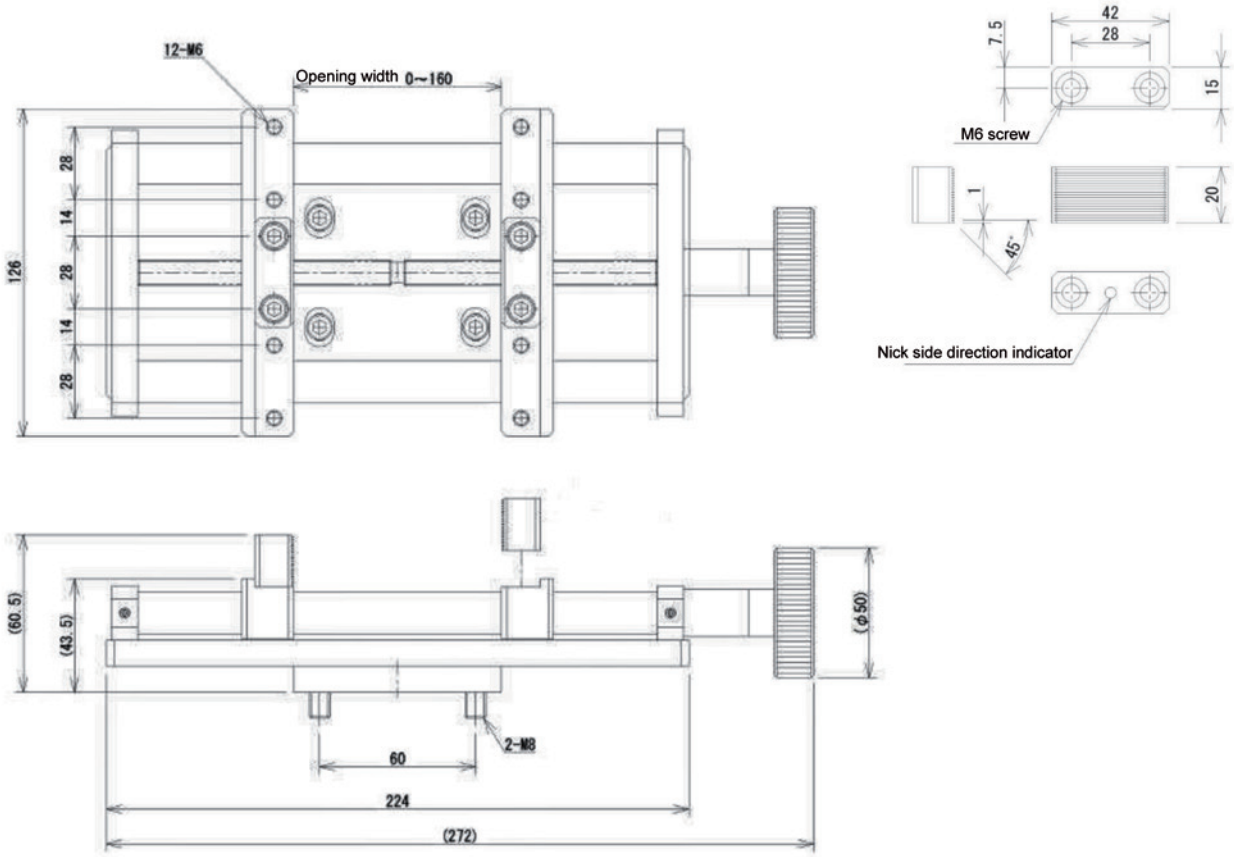
Technische Zeichung