SCHMIDT
control instruments

Scherenbandklemme GC-60, GC-100

Optimales Zubehör für Zugprüfungen an bandförmigen Proben

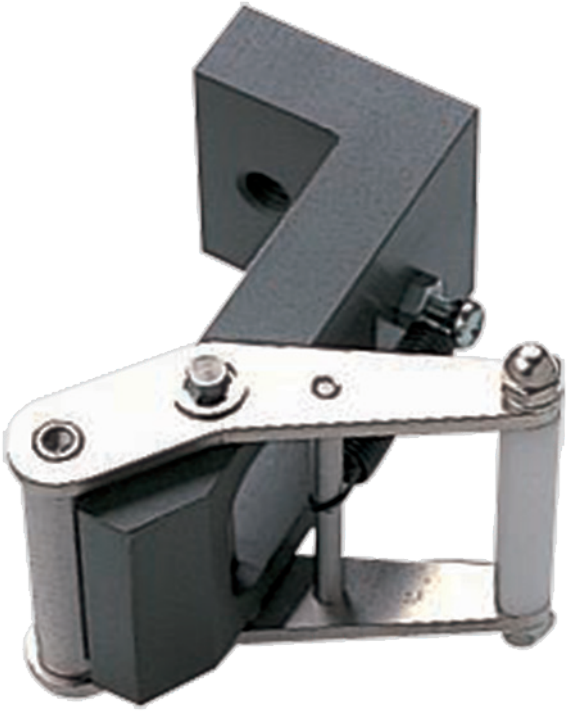

Eigenschaften

- Ideal für Zugprüfungstest von dehnbaren Proben wie Gummi, Folie usw..
- Wird die Probe um den Griff gewickelt, wird sie sicher gehalten und am Zerreißen gehindert.

Hans Schmidt & Co GmbH
Postfach 1154
84464 Waldkraiburg Germany

Telefon: int. + 49 / (0)8638 / 9410-0
Fax: int. + 49 / (0)8638 / 4825

e-mail: info@hans-schmidt.com
Internet: http://www.hans-schmidt.com

Anwendungen

- IEC 60286-3:2013 - Gurtung und Magazinierung von Bauelementen für automatische Verarbeitung - Teil 3: Gurtung von oberflächenmontierbaren Bauelementen auf Endlosgurten.
- JIS C0806-3:2014 - Gurtung und Magazinierung von Bauelementen für automatische Verarbeitung - Teil 3: Gurtung von oberflächenmontierbaren Bauelementen auf Endlosgurten.

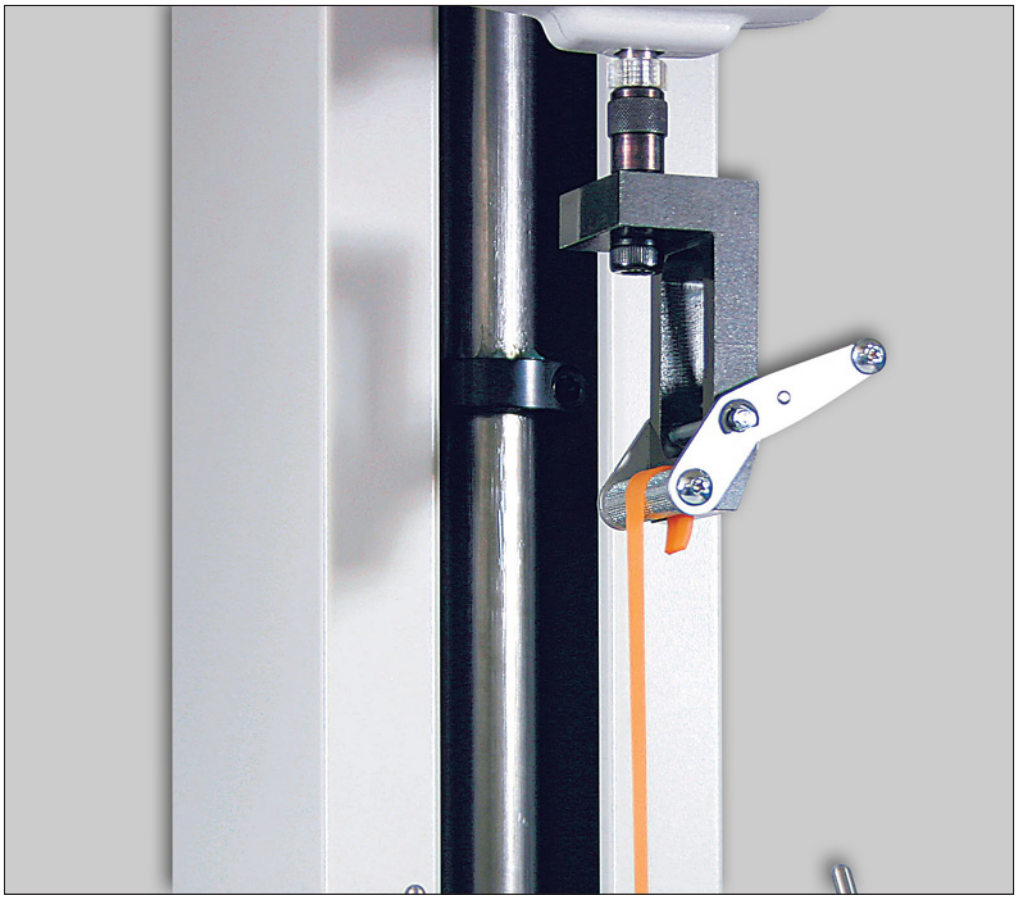

Hinweis

- Nicht für alle Materialien und Formen geeignet.
- Beim Einsatz auf einem Prüfstand erhält man gleichbleibende Messbedingungen.
- Technische Änderungen vorbehalten.

SCHMIDT
control instruments

Technische Daten

	GC-60	GC-100
Klemmbreite	max. 30 mm	max. 50 mm
Klemmbereich	max. 2 mm	
Kapazität	500 N	
Befestigungsschraube	M6	
Gewicht	ca. 158 g	ca. 300 g
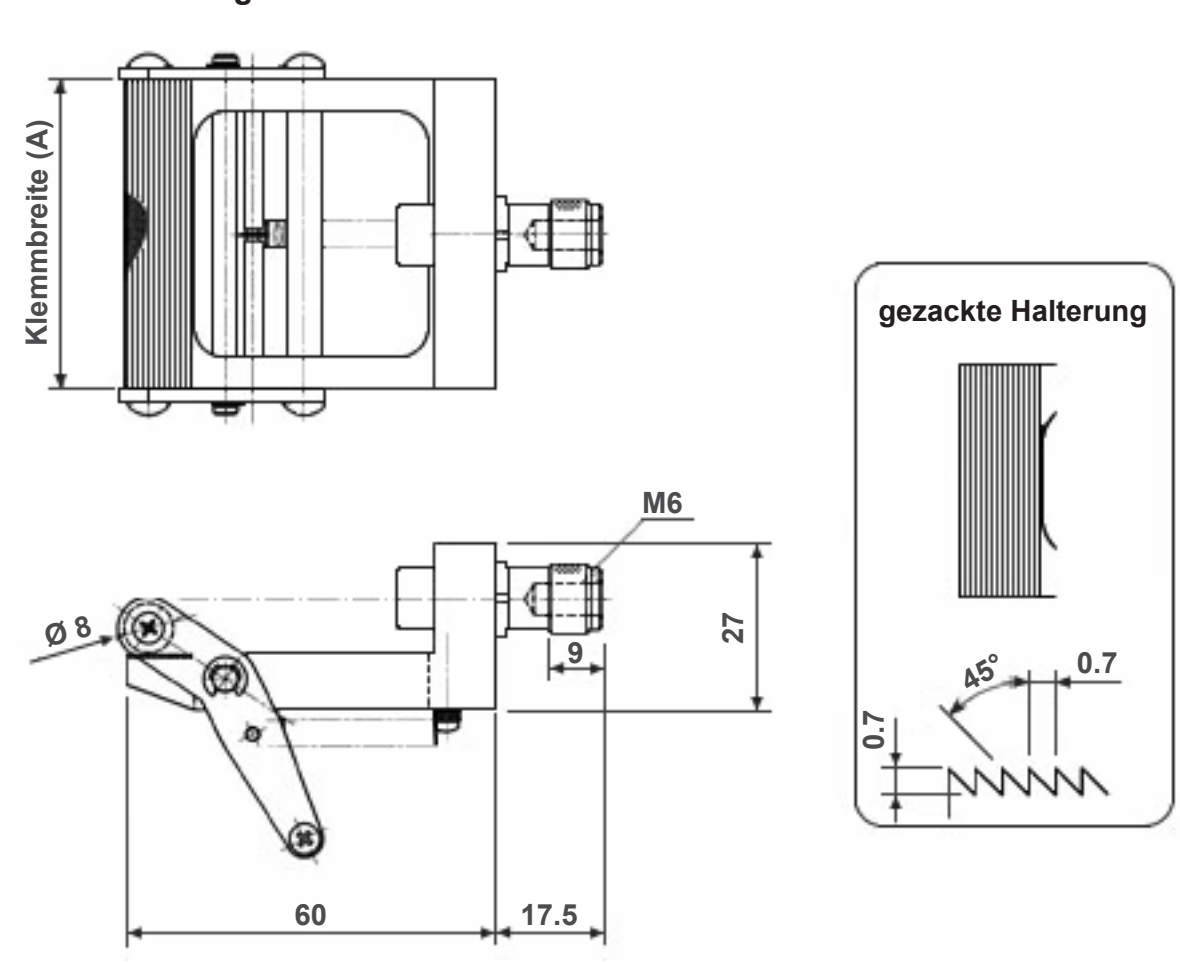
Technische Zeichnung