SCHMIDT
control instruments

Adapter Modellreihe CA

CA-F10T6

Eigenschaften

- Ermöglicht das Befestigen von Zubehör mit unterschiedlichen Gewinden an Kraftmessern und den Kraftmesszellen der Modellreihen DPU und SW.

Hinweis

- Technische Änderungen vorbehalten.

Hans Schmidt & Co GmbH
Postfach 1154
84464 Waldkraiburg Germany

Telefon: int. + 49 / (0)8638 / 9410-0
Fax: int. + 49 / (0)8638 / 4825

e-mail: info@hans-schmidt.com
Internet: http://www.hans-schmidt.com

SCHMIDT
control instruments

Technische Daten

Kraftmesser				
Typ	Größe	Kapazität	Beschreibung	Gewicht
CA-F6T10	M6 Innengewinde/ M10 Außengewinde	1000 N	Zum Montieren von M10 Zubehör auf einem M6 Messschaft	ca. 40 g
CA-F10T6	M10 Innengewinde/ M6 Außengewinde	1000 N	Zum Montieren von M6 Zubehör auf einem M10 Messschaft	ca. 35 g

Kraftmesszellen SW1 und SW3				
Typ	Größe	Kapazität	Beschreibung	Gewicht
CA-6T6	2 x M6 Außengewinde	1000 N	Zum Montieren von M6 Zubehör am Innengewinde der SW1 Kraftmesszelle	ca. 15 g
CA-10T10	2 x M10 Außengewinde	5000 N	Zum Montieren von M10 Zubehör am Innengewinde der SW1 Kraftmesszelle	ca. 25 g
CA-16T16	2 x M16 Außengewinde	20 kN	Zum Montieren von kundeseitigem M16 Zubehör am Innengewinde der SW3 Kraftmesszelle	ca. 95 g

Kraftmesszellen DPU				
Typ	Größe	Kapazität	Beschreibung	Gewicht
CA-6T6	2 x M6 Außengewinde	1000 N	Zum Montieren von M6 Zubehör am Innengewinde der DPU Kraftmesszelle	ca. 15 g
CA-12T10	M10 Außengewinde/ M12 Außengewinde	5000 N	Zum Montieren von M10 Zubehör am Innengewinde der DPU Kraftmesszelle	ca. 65 g
CA-18T18	2 x M18 Außengewinde	20 kN	Zum Montieren von kundeseitigem M18 Zubehör am Innengewinde der DPU Kraftmesszelle	ca. 145 g

Das Gewicht des Zubehörs und Adapters liegt als zusätzliche Kraft am Kraftmesser bzw. der Kraftmesszelle an. Dies muss bei der Auswahl des Messbereiches berücksichtigt werden.

SCHMIDT
control instruments

Technische Zeichnung

CA-F10T6

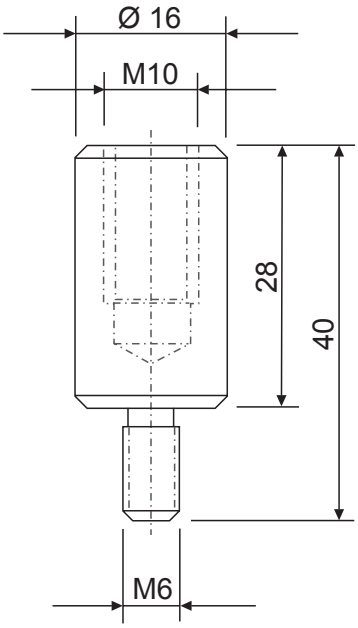

CA-F6T10

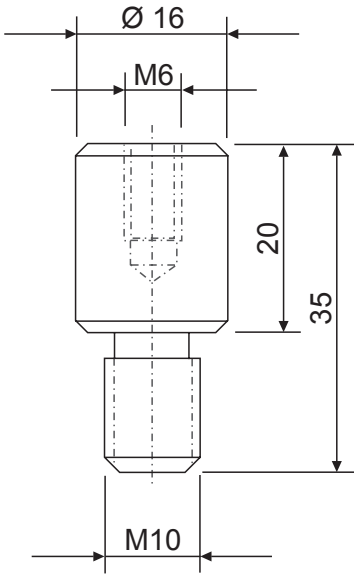

CA-6T6

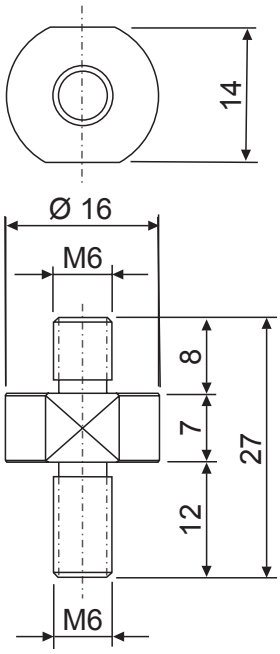

CA-10T10

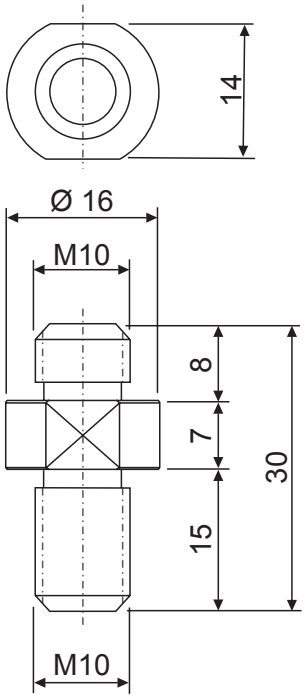

Unit: mm

SCHMIDT
control instruments

CA-12T10

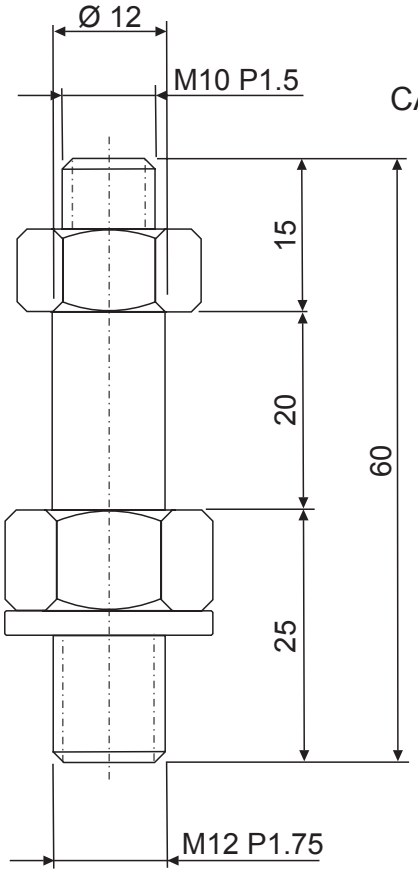

CA-18T18

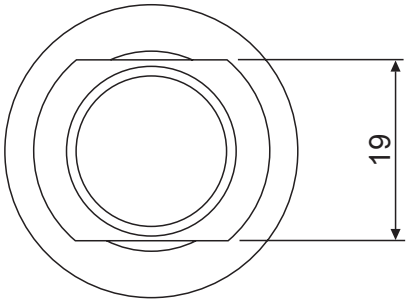

CA-16T16

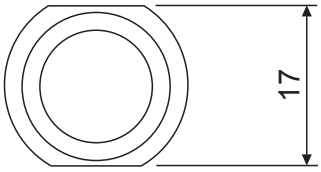

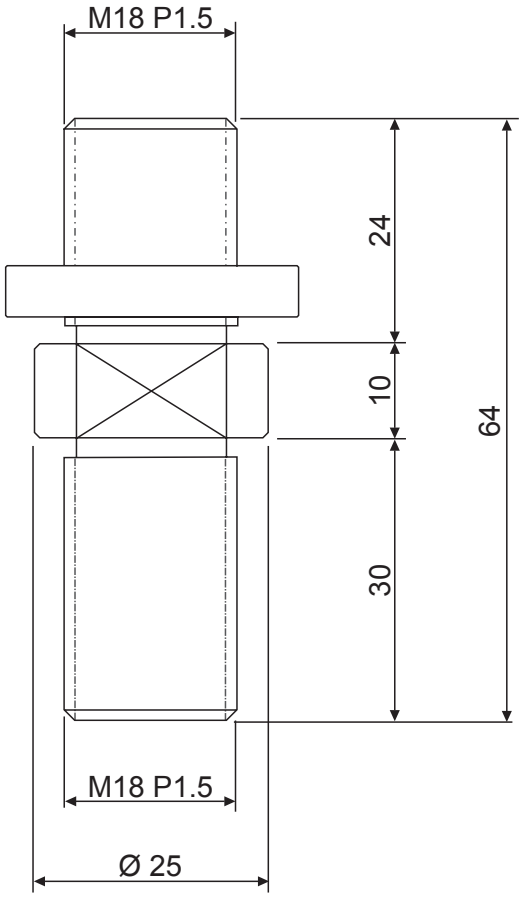

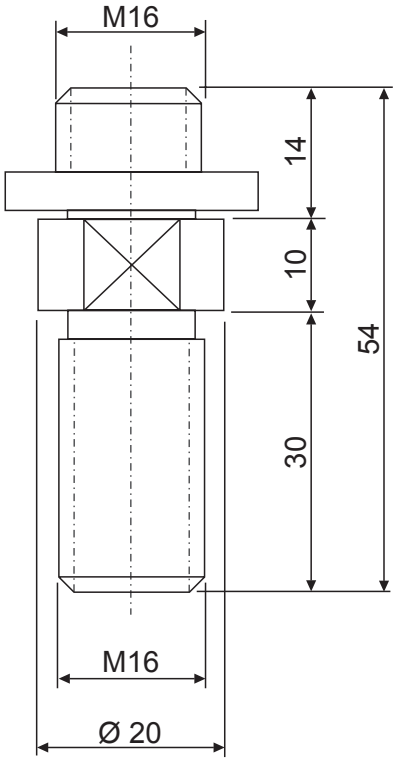

Unit: mm