SCHMIDT
control instruments

Gummiroller Modellreihe APR-97 für Klebeversuche

Für Messungen nach unterschiedlichen Normen

Eigenschaften

- Die Probe wird durch das Eigengewicht des Rollers mit einem exakten Druck aufgeklebt um Messungen nach verschiedenen ISO und JIS Normen durchzuführen. Spezielle Modelle für Messungen nach ASTM Normen sind auf Anfrage erhältlich.

Hans Schmidt & Co GmbH
Postfach 1154
84464 Waldkraiburg Germany

Telefon: int. + 49 / (0)8638 / 9410-0
Fax: int. + 49 / (0)8638 / 4825

e-mail: info@hans-schmidt.com
Internet: http://www.hans-schmidt.com

Anwendungen

APR-97-1K	JIS Z 0237:2022	Prüfverfahren für druckempfindliche Klebebänder und -folien
	ISO 29862:2018	Klebebänder - Bestimmung der Klebekraft
APR-97-2K	JIS Z 0237:2022	Prüfverfahren für druckempfindliche Klebebänder und -folien
	ISO 29862:2018	Klebebänder - Bestimmung der Klebekraft
	ISO 29863:2018	Klebebänder - Messung des Scherwiederstandes unter statischer Belastung

Technische Daten

Model	APR-97-1K	APR-97-2K
Gewicht	ca. 1000 g	ca. 2000 g
Breite	45 mm	
Material	Gummi (Härte A80)	

Andere Gewichte und Breiten sind auf Anfrage erhältlich

SCHMIDT
control instruments
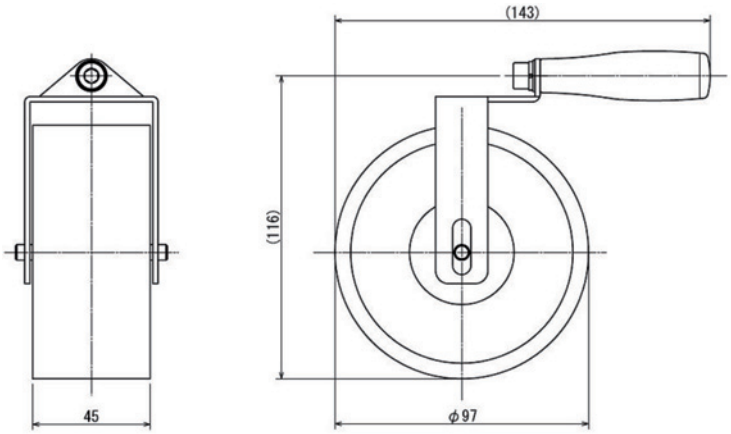
Technische Zeichnung